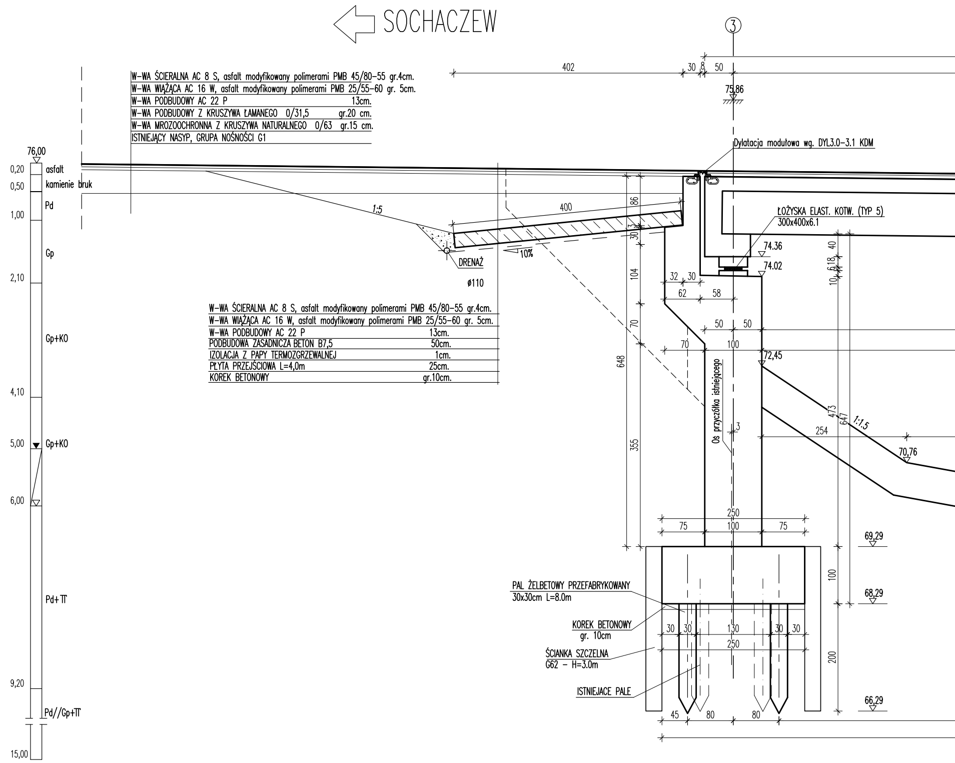

SOCHACZEW
③
402
30
8
50
75,86
W-WA ŚCIERALNA AC 8 S, asfalt modyfikowany polimerami PMB 45/80-55 gr.4cm.
W-WA WIĄŻĄCA AC 16 W, asfalt modyfikowany polimerami PMB 25/55-60 gr. 5cm.
W-WA PODBUDOWY AC 22 P 13cm.
W-WA PODBUDOWY Z KRUSZYWA ŁAMANEGO 0/31,5 gr.20 cm.
W-WA MROZOOCHRONNA Z KRUSZYWA NATURALNEGO 0/63 gr.15 cm.
ISTNIEJĄCY NASYP, GRUPA NOŚNOŚCI G1
Dylatacja modułowa wg. DYL3.0-3.1 KDM
76,00
0,20
asfalt
0,50
kamienie bruk
Pd
1,00
Gp
2,10
Gp+KO
4,10
5,00
Gp+KO
6,00
Pd+TT
9,20
Pd//Gp+TT
15,00
1:5
400
86
30
13
10%
DRENAŻ
ø110
ŁOŻYSKA ELAST. KOTW. (TYP 5)
300x400x6.1
74.36
74.02
40
6
18
10
104
32
30
62
58
W-WA ŚCIERALNA AC 8 S, asfalt modyfikowany polimerami PMB 45/80-55 gr.4cm.
W-WA WIĄŻĄCA AC 16 W, asfalt modyfikowany polimerami PMB 25/55-60 gr. 5cm.
W-WA PODBUDOWY AC 22 P 13cm.
PODBUDOWA ZASADNICZA BETON B7,5 50cm.
IZOLACJA Z PAPY TERMOZGRZEWALNEJ 1cm.
PŁYTA PRZEJŚCIOWA L=4,0m 25cm.
KOREK BETONOWY gr.10cm.
70
50
50
70
100
72,45
648
Oś przyczółka istniejącego
473
647
1:1,5
254
3
355
70,76
250
75
100
75
69,29
100
68,29
PAL ŻELBETOWY PREFABRYKOWANY
30x30cm L=8.0m
KOREK BETONOWY
gr. 10cm
30
30
130
30
30
250
ŚCIANKA SZCZELNA
G62 - H=3.0m
200
ISTNIEJACE PALE
66,29
45
80
80

PRZEKRÓJ PODŁUŻNY

WIDOK OD GÓRNEJ WODY

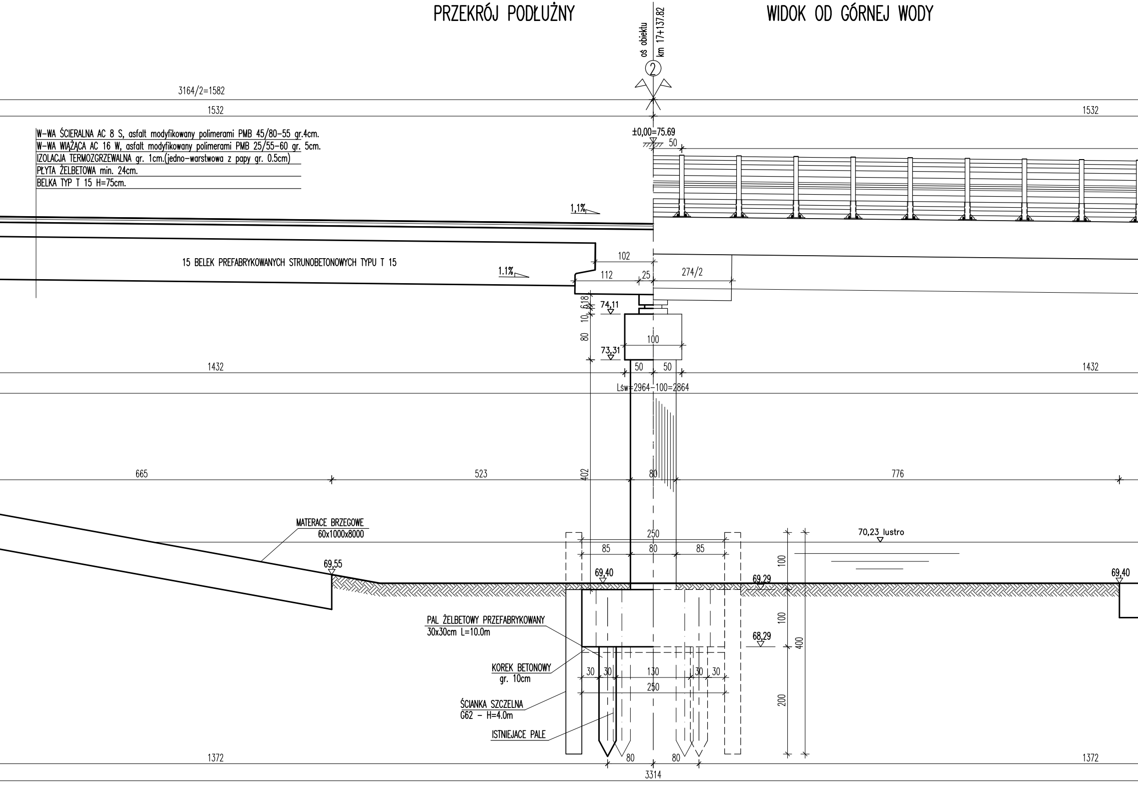
oś obiektu
km 17+137.82
2
3164/2=1582
1532
1532
±0,00=75.69
50
W-WA ŚCIERALNA AC 8 S, asfalt modyfikowany polimerami PMB 45/80-55 gr.4cm.
W-WA WIĄŻĄCA AC 16 W, asfalt modyfikowany polimerami PMB 25/55-60 gr. 5cm.
IZOLACJA TERMOZGRZEWALNA gr. 1cm.(jedno-warstwowa z papy gr. 0.5cm)
PŁYTA ŻELBETOWA min. 24cm.
BELKA TYP T 15 H=75cm.
1,1%
15 BELEK PREFABRYKOWANYCH STRUNOBETONOWYCH TYPU T 15
1.1%
102
112
25
274/2
6
18
10
74,11
80
100
73,31
1432
1432
50
50
Lśw=2964-100=2864
665
523
402
80
776
MATERACE BRZEGOWE
60x1000x8000
69,55
250
85
80
85
70,23 lustro
100
69,40
69,29
69,40
100
PAL ŻELBETOWY PRZEFABRYKOWANY
30x30cm L=10.0m
68,29
400
KOREK BETONOWY
gr. 10cm
30
30
130
30
30
250
200
ŚCIANKA SZCZELNA
G62 - H=4.0m
ISTNIEJACE PALE
1372
80
80
1372
3314

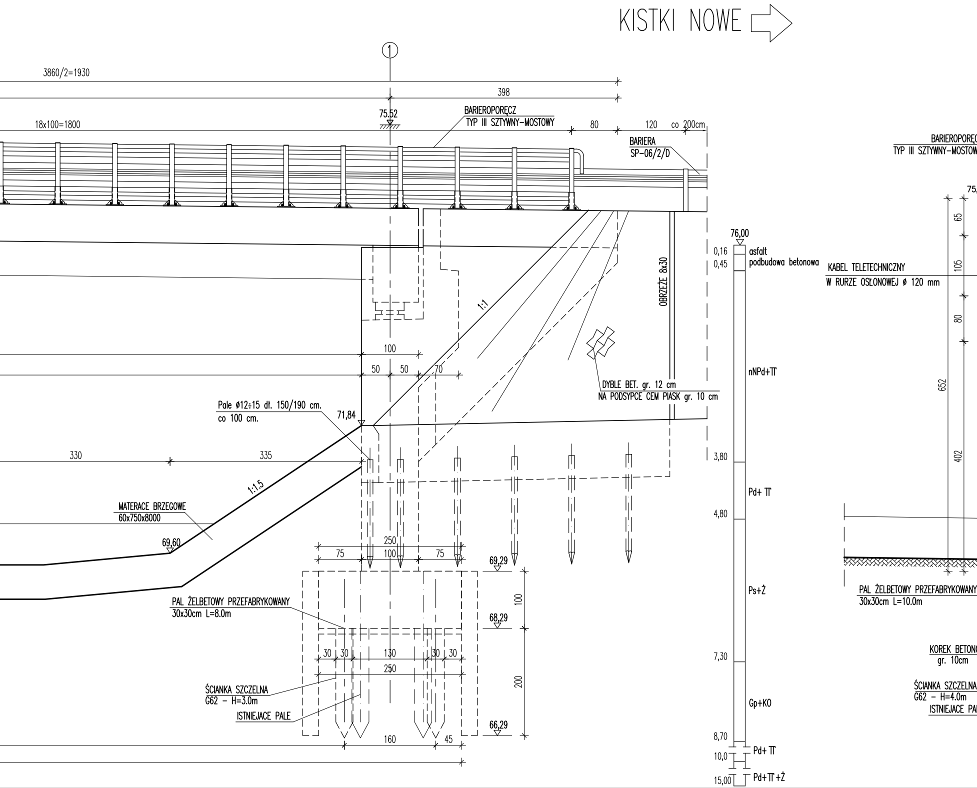
KISTKI NOWE
①
3860/2=1930
398
75.52
BARIEROPORĘCZ
TYP III SZTYWNY-MOSTOWY
18x100=1800
80
120
co 200cm
BARIERA
SP-06/2/D
BARIEROPORĘC
TYP III SZTYWNY-MOSTOW
75,
65
105
80
652
402
KABEL TELETECHNICZNY
W RURZE OSŁONOWEJ ø 120 mm
76,00
0,16
0,45
asfalt
podbudowa betonowa
OBRZEŻE 8x30
1:1
100
50
50
70
DYBLE BET. gr. 12 cm
NA PODSYPCE CEM PIASK gr. 10 cm
nNPd+Π
Pale ø12÷15 dł. 150/190 cm.
co 100 cm.
71,84
330
335
3,80
1:1,5
Pd+ Π
4,80
MATERACE BRZEGOWE
60x750x8000
69,60
250
75
100
75
69,29
100
68,29
200
66,29
Ps+Ż
PAL ŻELBETOWY PREFABRYKOWANY
30x30cm L=8.0m
PAL ŻELBETOWY PREFABRYKOWANY
30x30cm L=10.0m
30
30
130
30
30
250
7,30
ŚCIANKA SZCZELNA
G62 - H=3.0m
ISTNIEJACE PALE
Gp+KO
KOREK BETON
gr. 10cm
ŚCIANKA SZCZELNA
G62 - H=4.0m
ISTNIEJACE PA
160
45
8,70
Pd+ Π
10,0
15,00
Pd+Π+Ż

PRZEKRÓJ POPRZECZNY

NAD FILAREM

NAD PRZYCZÓŁKIEM

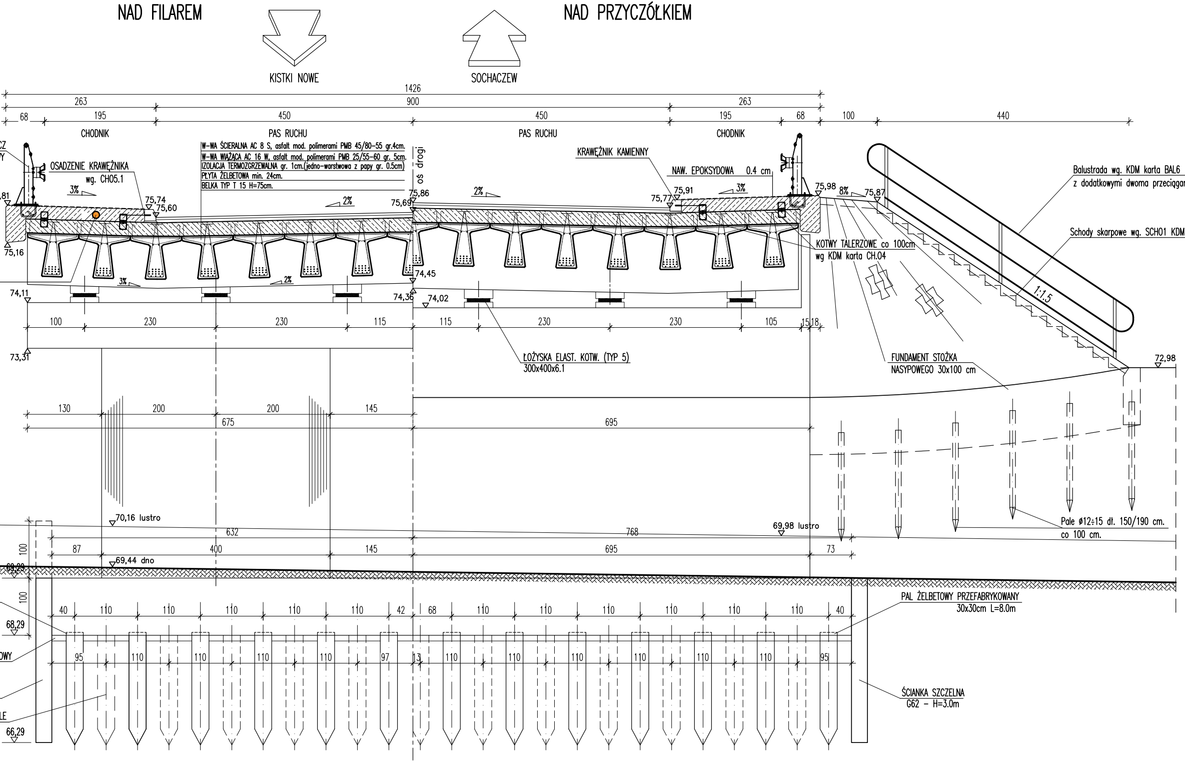
KISTKI NOWE
SOCHACZEW
1426
263
900
263
68
195
450
450
195
68
100
440
CHODNIK
PAS RUCHU
PAS RUCHU
CHODNIK
W-WA ŚCIERALNA AC 8 S, asfalt mod. polimerami PMB 45/80-55 gr.4cm.
W-WA WIĄŻĄCA AC 16 W, asfalt mod. polimerami PMB 25/55-60 gr. 5cm.
IZOLACJA TERMOZGRZEWALNA gr. 1cm.(jedno-warstwowa z papy gr. 0.5cm)
PŁYTA ŻELBETOWA min. 24cm.
BELKA TYP T 15 H=75cm.
oś drogi
OSADZENIE KRAWĘŻNIKA
wg. CH05.1
KRAWĘŻNIK KAMIENNY
NAW. EPOKSYDOWA 0.4 cm
Balustrada wg. KDM karta BAL6
z dodatkowymi dwoma przeciągar
Schody skarpowe wg. SCH01 KDM
KOTWY TALERZOWE co 100cm
wg KDM karta CH.04
FUNDAMENT STOŻKA
NASYPOWEGO 30x100 cm
ŁOŻYSKA ELAST. KOTW. (TYP 5)
300x400x6.1
Pale ø12÷15 dł. 150/190 cm.
co 100 cm.
PAL ŻELBETOWY PRZEFABRYKOWANY
30x30cm L=8.0m
ŚCIANKA SZCZELNA
G62 – H=3.0m
3%
2%
2%
3%
8%
3%
2%
1:1,5
CZ
Y
,81
75,16
75,74
75,60
75,86
75,69
75,91
75,77
75,98
75,87
74,45
74,11
74,36
74,02
73,31
72,98
100
230
230
115
115
230
230
105
15
18
130
200
200
145
675
695
70,16 lustro
69,98 lustro
632
768
87
400
145
695
73
69,44 dno
100
69,29
100
40
110
110
110
110
110
42
68
110
110
110
110
110
110
40
68,29
95
110
110
110
110
97
13
110
110
110
110
110
110
95
OWY
LE
66,29

CGM PROJEKT

705

Wykonawca:
CGM Projekt Sp. z o.o.,
ul. Wapienna 25, 04-691 Warszawa

Inwestor:
Mazowiecki Zarząd Dróg Wojewódzkich,
ul. Kruczkowskiego 3, 00-380 Warszawa

Zadanie Inwestycyjne:

Dokumentacja projektowa dla rozbudowy DW 705 na odcinku: od km 15+310 do km 17+825 na terenie miasta Sochaczew w zakresie odbudowy mostu.

Projektant:	mgr inż. Jerzy Materek	Nr uprawnień: RA-117/84	Podpis:
Asystent proj.:	mgr inż. Artur Wieczorek	Nr uprawnień: - - - -	Podpis:
Projektant sprawdzający:	mgr inż. Piotr Materek	Nr uprawnień: KI-42/2001	Podpis:

Stadium projektu: **Projekt budowlano-wykonawczy**

Nazwa rysunku: **Przekrój poprzeczny, podłużny, widok z boku - st. projektowy**

Branża: Mostowa	Data: lipiec 2010 r.	Skala: **1:50**	Nr rys.: **3**