Perony na p.o. Warszawa Stadion

Plan sytuacyjny
1:500

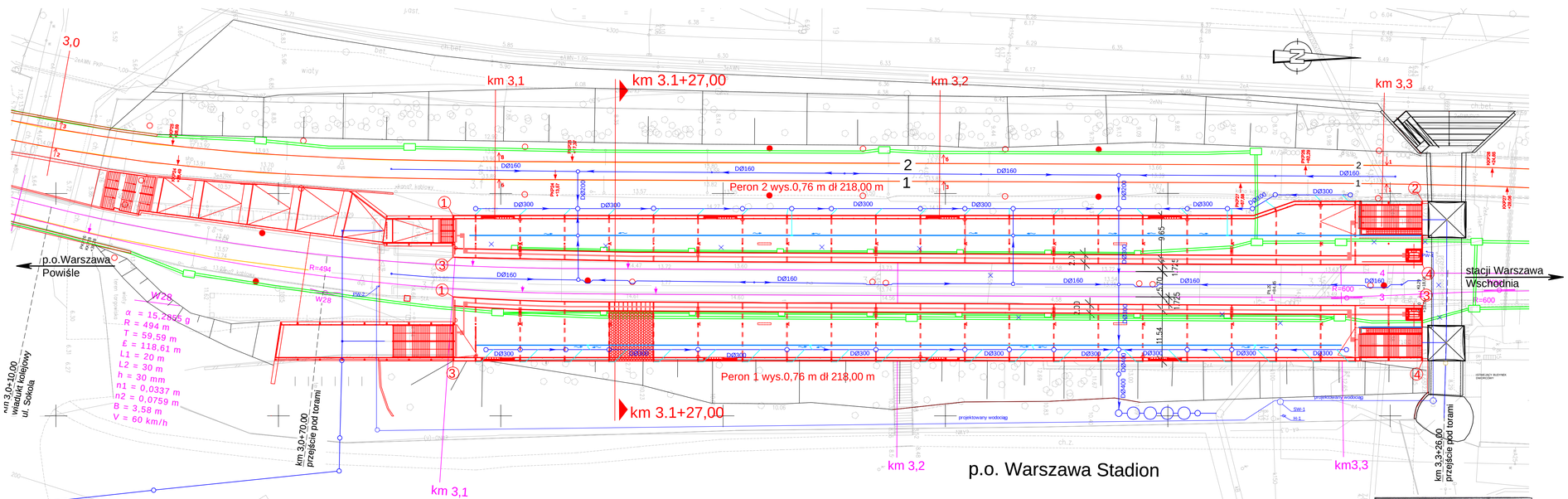

Legenda:

- Stan istniejący
- Stan projektowany
- ① współrzędne peronu
- Ø 160 Odwodnienie dachu
- Rynna odwadniania powierzchni peronu
- SKMP-3, SK-2 Trasy kablowe
- słup sieci trakcyjnej
- Kanalizacja deszczowa

Wymiarowanie i lokalizacja kanalizacji deszczowej i trasy kablowej jest prezentowane i w celach informacyjnych. Powinny być czytane łącznie z odnośnymi projektami branżowymi obejmującymi odwadnienie i trasy kablowe.

numer punktu	współrzędne peron 1	
	X	Y
1	2223.248	589.316
2	2225.227	807.256
3	2237.631	589.316
4	2237.602	807.311

numer punktu	współrzędne peron 2	
	X	Y
1	2204.943	589.231
2	2201.786	807.308
3	2214.304	589.244
4	2216.023	807.261

Kierownik roboty
mgr inż. Przemysław Salak
GEODETA UPRAWNIONY
Nr upr. 1693
mgr inż. Przemysław Salak

Szczecin 04.2009r.

Polskie Koleje Państwowe S.A.
Oddział Gospodarowania Nieruchomościami w Warszawie
Wydział Geodezji
Kolejowy Ośrodek Dokumentacji Geodezyjnej i Kartograficznej

W obszarze oznaczonym linią kolorem: .....

.....

sekcja nr .....
dokonano aktualizacji treści mapy kolejowej sytuacyjno-wysokościowej, dokumenty z pomiaru uzupełniającego przyjęto do zasobu
w dniu..... i zaewidencjonowano pod nr.....

Niniejsza mapa może służyć Do celów projektowych

Projektowane obiekty budowlane wymagające pozwolenia na budowę podlegają wytyczeniu i inwentaryzacji powykonawczej po zgłoszeniu przez jednostki uprawnione do wykonywania prac geodezyjnych na terenie zamkniętym.

Warszawa, dn. 18.06.2009 r. .....
(Wydział Geodezji)

Sylwester Burzon

PÖYRY	POYRY INFRA GmbH Rotebriwelier 22 D-79501 Lorrach	POYRY INFRA Sp. z o.o. ul. Krupnicza 5/1 31-123 Kraków	
INWESTOR:	PKP Polskie Linie Kolejowe S.A. ; 03-734 Warszawa, ul. Targowa 74		
NAZWA OPRACOWANIA:	PROJEKT BUDOWLANY przebudowy i budowy (modernizacji) linii średnicowej w układzie dalekobieżnym (linia nr 1 i 2) i w układzie podmiejskim (linia nr 447 i 448) na odcinku Warszawa Wschodnia - Warszawa Zachodnia łącznie ze stacjami oraz przystankami i tunelem średnicowym w układzie dalekobieżnym.		
NAZWA ZADANIA INWESTYCYJNEGO:	Zadanie 2. Szlak linii podmiejskiej nr 448 od km 1,680 do km 3,929 z przystankami osobowymi Warszawa Powiśle i Warszawa Stadion		
NAZWA OBIEKTU:	Perony z dojściami, odwodnieniem i niezbędnymi instalacjami		
NAZWA PODOBIEKTU:	Przebudowa peronów na p.o. Warszawa Stadion	NR PODOBIEKTU: 2PB/P2-1-K BRANŻA: Konstrukcja	
NAZWA RYSUNKU:	Plan sytuacyjny	NR RYSUNKU: / Skala 2PB/P2-1-K-R1 1 : 500	

	IMIĘ I NAZWISKO:	NR UPRAWNIEŃ:	PODPIS:	DATA:
PROJEKTANT:	mgr inż. Tomasz Bączyk	55/P/99		01.2010
SPRAWDZAJĄCY:	mgr inż. Artur Fojud	7131/142/9/2001		01.2010

przekrój km 3.1+27,00 1:100

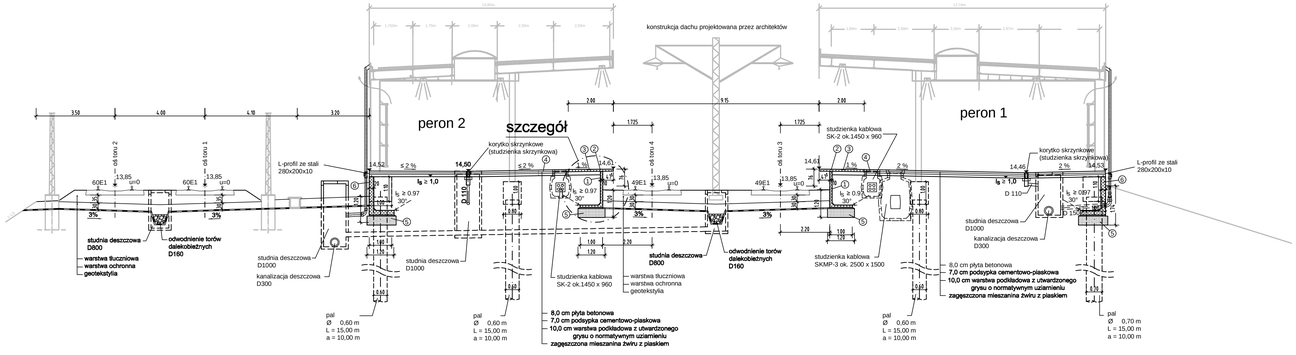

szczegół 1:25

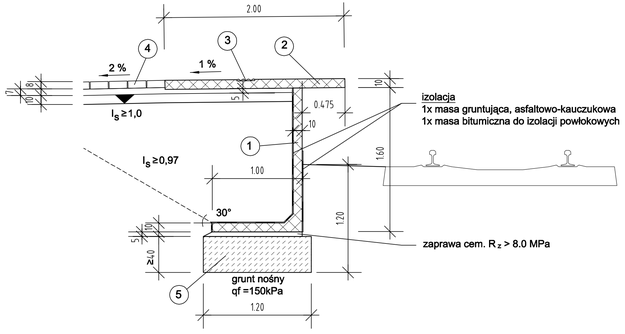

OZNACZENIA :

1. ścianka oporowa typu "L" o wysokości 1,60 m, C35/45 (XF2, XD1, XC4), szerokość 10cm
2. płyta betonowa, C35/45 (XF2, XD1, XC4), 2,0 x 1,0 m z pasem rozpoznawalnym dotykiem 20 cm, kolor jasny szary, nawierzchnia antypoślizgowa
3. pas rozpoznawalny dotykiem, 20 cm, kolor biały RAIL 9003, rowkowany lub w formie wypukłych kopułek
4. płyty betonowe, kolor jasny szary, nawierzchnia antypoślizgowa, 40 x 60 cm
5. podbeton C16/20 (XC2)
6. ścianka oporowa typu "L" o wysokości 1,60 m, C35/45 (XF2, XD1, XC4), szerokość 20cm

fundament słupa nie wykazano

Wymiarowanie i lokalizacja kanalizacji deszczowej i trasy kablowej jest prezentowane i w celach informacyjnych. Powinny być czytane łącznie z odnośnymi projektami branżowymi obejmującymi odwadnienie i trasy kablowe.

PÖYRY	POYRY INFRA GmbH Rotteiwaller 22 D-79501 Lorrach	POYRY INFRA Sp. z o.o. ul. Krupnicza 5/1 31-123 Kraków
INWESTOR:	PKP Polskie Linie Kolejowe S.A. ; 03-734 Warszawa, ul. Targowa 74	
NAZWA OPRACOWANIA:	PROJEKT BUDOWLANY przebudowy i budowy (modernizacji) linii średnicowej w układzie dalekobiednym (linia nr 1 i 2) i w układzie podmiejskim (linia nr 447 i 448) na odcinku Warszawa Wschodnia - Warszawa Zachodnia łącznie ze stacjami oraz przystankami i tunelem średnicowym w układzie dalekobieżnym.	
NAZWA ZADANIA INWESTYCYJNEGO:	Zadanie 2. Szlak linii podmiejskiej nr 448 od km 1,680 do km 3,929 z przystankami osobowymi Warszawa Powiśle i Warszawa Stadion	
NAZWA OBIEKTU:	Perony z dojściami, odwodnieniem i niezbędnymi instalacjami	
NAZWA PODOBIEKTU:	Przebudowa peronów na p.o. Warszawa Stadion	NR PODOBIEKTU: 2PB/P2-1-K
		BRANŻA: Konstrukcja
NAZWA RYSUNKU:	Plan przekrój km 3.1+27,00	NR RYSUNKU: / Skala 2PB/P2-1-K-R2 1:100/1:25

	IMIĘ I NAZWISKO:	NR UPRAWNIEŃ:	PODPIS:	DATA:
PROJEKTANT:	mgr inż. Tomasz Bączyk	55/P/99		01.2010
SPRAWDZAJĄCY:	mgr inż. Artur Fąjkel	7131/1429/2001		01.2010

Plan sytuacyjny
1:500

Perony na p.o. Warszawa Stadion

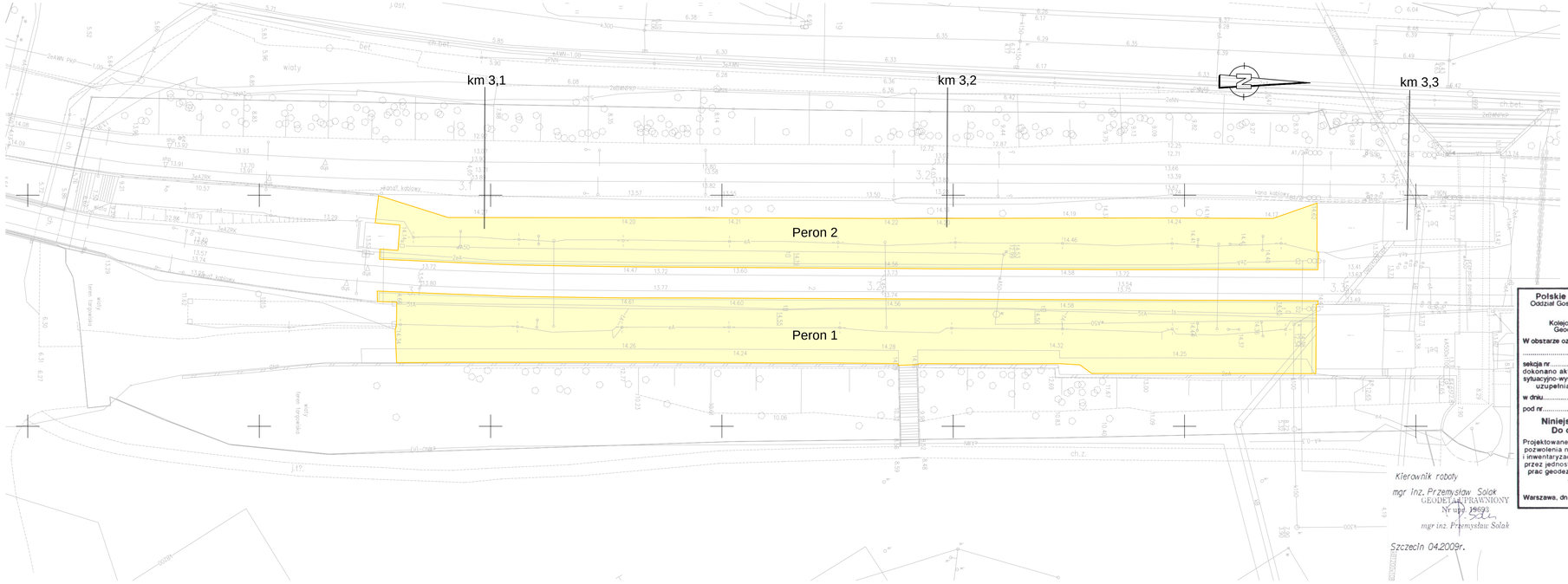

Legenda:

rozbiórka - peron

Polskie Koleje Państwowe S.A.
Oddział Gospodarowania Nieruchomościami w Warszawie
Wydział Geodezji
Kolejowy Ośrodek Dokumentacji Geodezyjnej i Kartograficznej

W obszarze oznaczonym linią kolorem: .....

.....

sekcja nr .....
dokonano aktualizacji treści mapy kolejowej, sytuacyjno-wysokościowej, dokumenty z pomiaru uzupełniającego przyjęto do zasobu
w dniu..... i zewidencjonowano
pod nr.....

Niniejsza mapa może służyć Do celów projektowych

Projektowane obiekty budowlane wymagające pozwolenia na budowę podlegają wytyczeniu i inwentaryzacji powykonawczej po zgłoszeniu przez jednostki uprawnione do wykonywania prac geodezyjnych na terenie zamkniętym.

Warszawa, dn. 18.06.2009 r. .....
Wydział Geodezji

Kierownik roboty
mgr inż. Przemysław Solak
GEODETA UPRAWNIONY
Nr upr. 19693
mgr inż. Przemysław Solak

Sylwester Burcon

Szczecin 04.2009r.

PÖYRY	PÖYRY INFRA GmbH Rotteinweiler 22 D-79501 Lorrach	PÖYRY INFRA Sp. z o.o. ul. Krupnicza 5/1 31-123 Kraków	
INWESTOR:	PKP Polskie Linie Kolejowe S.A. ; 03-734 Warszawa, ul. Targowa 74		
NAZWA OPRACOWANIA:	**PROJEKT BUDOWLANY** przebudowy i budowy (modernizacji) linii średnicowej w układzie dalekobieżnym (linia nr 1 i 2) i w układzie podmiejskim (linia nr 447 i 448) na odcinku Warszawa Wschodnia - Warszawa Zachodnia łącznie ze stacjami oraz przystankami i tunelem średnicowym w układzie dalekobieżnym.		
NAZWA ZADANIA INWESTYCYJNEGO:	Zadanie 2. **Szlak linii podmiejskiej nr 448 od km 1,680 do km 3,929 z przystankami osobowymi Warszawa Powiśle i Warszawa Stadion**		
NAZWA OBIEKTU:	Perony z dojściami, odwodnieniem i niezbędnymi instalacjami		
NAZWA PODOBIEKTU:	Przebudowa peronów na p.o. Warszawa Stadion	NR PODOBIEKTU: 2PB/P2-1-K BRANŻA: Konstrukcja	
NAZWA RYSUNKU:	Plan sytuacyjny rozbiórka	NR RYSUNKU: / Skala 2PB/P2-1-K-R3 1 : 500	

	IMIĘ I NAZWISKO:	NR UPRAWNIEŃ:	PODPIS:	DATA:
PROJEKTANT:	mgr inż. Tomasz Bączyk	55/P/99		01.2010
SPRAWDZAJĄCY:	mgr inż. Artur Fojud	7131/142/9/2001		01.2010